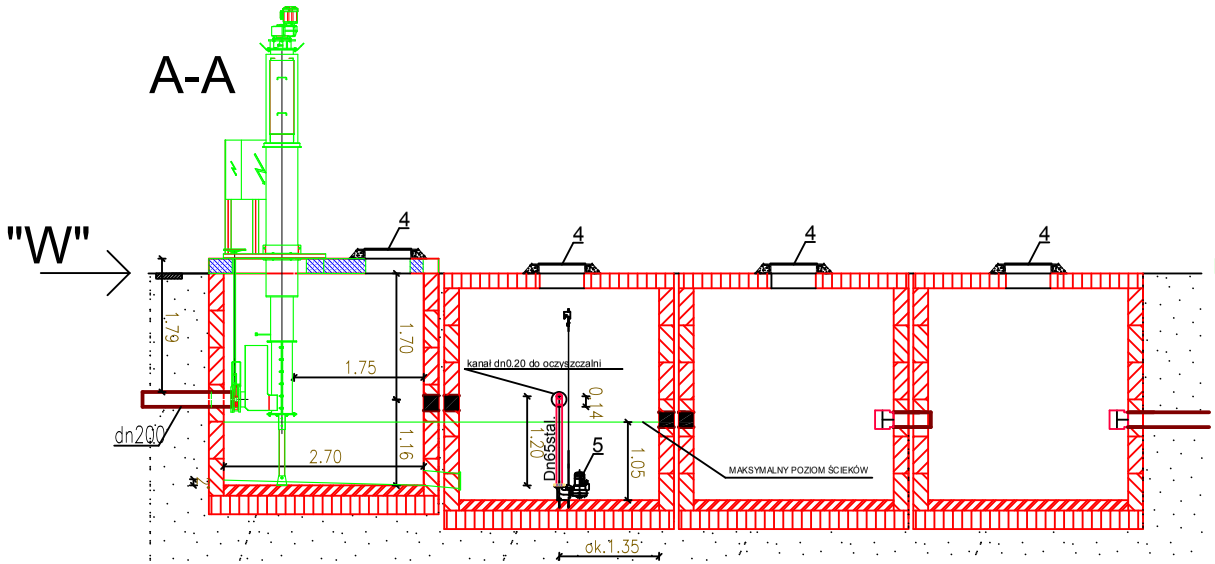

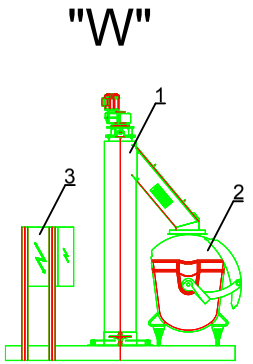

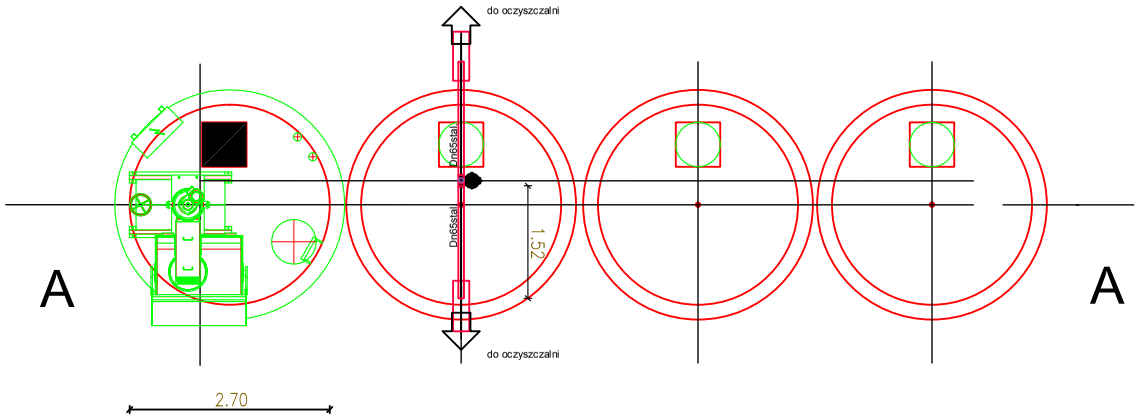

Nr	Opis	Producent	Ilość
1	Separator skratek z podnośnikiem pionowym śrubowym	PWP Katowice lub podobne	1
2	Kontener o pojemności ok. 1.2 m³	PWP Katowice lub podobne	1
3	Szafa sterująca	PWP Katowice lub podobne	1
4	Właz typu lekkiego dn 600	Typowy	4
5	Pompa Ama Porter lub podobna z wyłącznikiem pływakowym	KSB	1

	Nazwisko	Data	Biuro projektów
Projektował	Marek Zalewski	11.2011r	FHP Transfer 42-200 Częstochowa Al.NMP 65/10
Rysował	Marcin Kusiński	11.2011r	
Sprawdził	Kazimierz Suska	11.2011r	
Kier.pracow.			

Skala: 1:50

Nazwa projektu: Mechaniczno-biologiczna oczyszczalnia ścieków zlokalizowana w m.Nieznanice dz.nr 526/46 obr.Nieznanice Gmina Kromnice.

Separator skratek z podnośnikiem śrubowym. Rzut i przekroje.
Plan sytuacyjny

Nr rysunku: 4