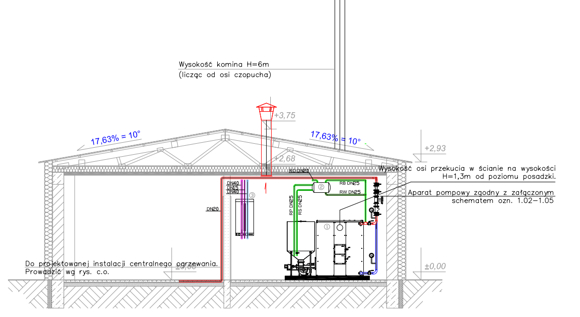
Wysokość komina H=6m
(licząc od osi czopucha)
+3,75
17,63% = 10°
17,63% = 10°
+2,93
+2,68
Wysokość osi przekucia w ścianie na wysokości H=1,3m od poziomu posadzki.
Aparat pompowy zgodny z załączonym schematem ozn. 1.02–1.05
RO DN20
RB DN25
RW DN25
RP DN25
RS DN25
DN40
DN15
DN40
DN20
Do projektowanej instalacji centralnego ogrzewania. Prowadzić wg rys. c.o.
±0,00

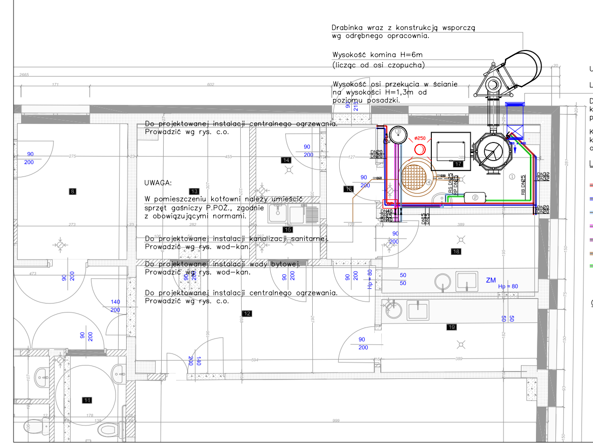
Drabinka wraz z konstrukcją wsporczą wg odrębnego opracownia.
Wysokość komina H=6m
(licząc od osi czopucha)
Wysokość osi przekucia w ścianie na wysokości H=1,3m od poziomu posadzki.
Do projektowanej instalacji centralnego ogrzewania. Prowadzić wg rys. c.o.
UWAGA:
W pomieszczeniu kotłowni należy umieścić sprzęt gaśniczy P.POŻ., zgodnie z obowiązującymi normami.
Do projektowanej instalacji kanalizacji sanitarnej. Prowadzić wg rys. wod-kan.
Do projektowanej instalacji wody bytowej. Prowadzić wg rys. wod-kan.
Do projektowanej instalacji centralnego ogrzewania. Prowadzić wg rys. c.o.
ø250
RS DN25
RP DN25
RB DN25
DN32
DN32
DN20
DN20
DN40
DN15
DN40
DN15
DN15
ZM
Hp = 80
8
12
13
14
15
16
17
18
19

UWAGA:

Lokalizacja czerpni na wysokości +2,40m nad terenem.

Dolna krawędź kanału sprowadzona do pomieszczenia kotłowni na wysokość nie większą niż 30 cm od poziomu posadzki.

Kanał czerpny na odcinku prowadzonym w pomieszczeniu kotłowni należy zaizolować, przy użyciu kauczuku d=20mm oraz wełny mineralnej d=30mm.

LEGENDA:

- — instalacja c.o. zasilanie, stal
- — instalacja c.o. powrót, stal
- — instalacja z.w.u., stal
- — instalacja c.w.u., stal
- — instalacja c.c.w.u., stal
- — instalacja wewnętrznej kanalizacji sanitarnej
- — instalacja zabezpieczająca, stal
- — przejście p.poż. o odporności ogniowej równej danej przegrodzie

OZNACZENIA:

① — kocioł z podajnikiem ślimakowym EKO GREŃ 25kW
② — otwarte naczynie wzbiorcze poj. użytkowa V=20 dm3
③ — elektryczny pojemnościowy podgrzewacz wody
④ — studnia schładzająca DN1000

UWAGA:

W projekcie przewidziano montaż zewnętrznych kominów stalowych w rozwiązaniu systemowym — dwuwarstwowy z wewnętrzną izolacją:

1. Rura wewnętrzna wykonana z wysokogatunkowej stali nierdzewnej DIN 1.4404.
2. Warstwa środkowa w postaci izolacji termicznej z włókien mineralnych o grubości od 40 do 50 mm.
3. Rura z blachy nierdzewnej o symbolu DIN 1.4301, która stanowi warstwę nośną.

SCHEMAT INSTALACJI

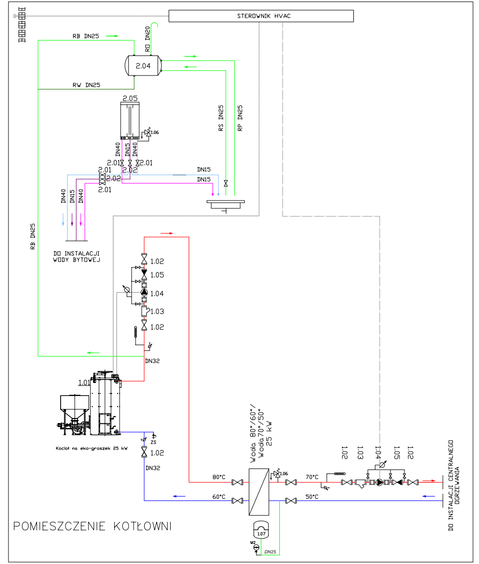
STEROWNIK HVAC
RB DN25
RO DN20
2.04
RW DN25
2.05
1.06
RS DN25
RP DN25
DN40
DN15
DN40
2.01
2.02
2.01
DN15
DN15
DO INSTALACJI WODY BYTOWEJ
RB DN25
1.02
1.05
1.04
1.03
1.02
DN32
1.01
Kocioł na eko-groszek 25 kW
ZS
DN32
Woda 80°/60°/
Woda 70°/50°
25 kW
80°C
60°C
70°C
50°C
1.07
M2
DN25
DO INSTALACJI CENTRALNEGO OGRZEWANIA
POMIESZCZENIE KOTŁOWNI

LEGENDA:

- — instalacja c.o., zasilanie — stal
- — instalacja c.o., powrót — stal
- — instalacja z.w.u., zasilanie układów — stal
- — instalacja c.w.u., stal
- — instalacja zabezpieczająca, stal
- — kable transmisyjne

OZNACZENIA:

Filtr siatkowy	
Zawór spustowy	
Zawór kulowy	⋈
Zawór zwrotny	
Termometr cieczowy 120°C	
Odpowietrznik z zaworem kulowym	
Termometr tarczowy	
Manometr tarczowy 0–6 bar	
Elektryczny zawór klapowy — otwarty zima	
Elektryczny zawór klapowy — otwarty lato	

1.01. Kocioł z podajnikiem na retorcie 25 kW
1.02. Zawór odcinający kulowy DN32 PN16 wraz z kompletem śrub, uszczelek itp.
1.03. Filtr siatkowy DN32 PN16 z kompletem materiałów montażowych i uszczelniających
1.04. Pompa obiegowa z wbudowaną przetwornicą częstotliwości Q=0,658 m3/h H=0,75mH2O czynnik woda wraz z kompletem śrub, uszczelek itp.
1.05. Zawór zwrotny DN32 PN16 wraz z kompletem śrub, uszczelek itp.
1.06. Zawór bezpieczeństwa 3 bar
1.07. Przeponowe naczynie wzbiorcze 25 l

2.01. Zawór odcinający kulowy DN40 PN16 wraz z kompletem śrub, uszczelek itp.
2.02. Zawór odcinający kulowy DN15 PN16 wraz z kompletem śrub, uszczelek itp.
2.03. Zawór odcinający kulowy DN25 PN16 wraz z kompletem śrub, uszczelek itp.
2.04. Otwarte naczynie wzbiorcze V=20 dm3
2.05. Elektryczny pojemnościowy ogrzewacz wody 100litrów. Wyposażenie standardowe: zawór bezpieczeństwa ZB4 G 1/2"

Projektant:	ARCHIBET Przedsiębiorstwo Usługowo-Handlowe BIURO ARCHITEKTONICZNE		42-200 Częstochowa, ul. [illegible] tel. 34 368 08 70 e-mail: archibet@onet.pl		
Inwestor:	GMINA KŁOMNICE 42-270 KŁOMNICE UL. STRAŻACKA 20				
Temat:	REMONT I PRZEBUDOWA ZDEGRADOWANEGO BUDYNKU DLA POTRZEB CENTRUM USŁUG SPOŁECZNOŚCIOWYCH				
Adres:	42-270 KŁOMNICE, RZEKI WIELKIE DZ. NR EWID. 313/1 OBRĘB RZEKI WIELKIE				
Tytuł rysunku:	RZUT I PRZEKRÓJ KOTŁOWNI				
Projektował:	mgr inż. Krzysztof Żelazkiewicz		455/02		
Sprawdził:	mgr inż. Jacek Myga		414/02		
Skala: 1:50	Data: XII 2016	Faza: PB	Branża: SANITARNA	Numer rysunku:	KTL1
MODYFIKACJE I REWIZJE					
	Data:	Zmiana:			